WWW.SCHAAPTOOLS.NL
SCHAAP TOOLS & PARTS
GEREEDSCHAP REPARATIE NEN-KEURING BEVEILIGING
WINKELCENTRUM CRONJÉ - REITZSTRAAT 1 - 2021 TM HAARLEM

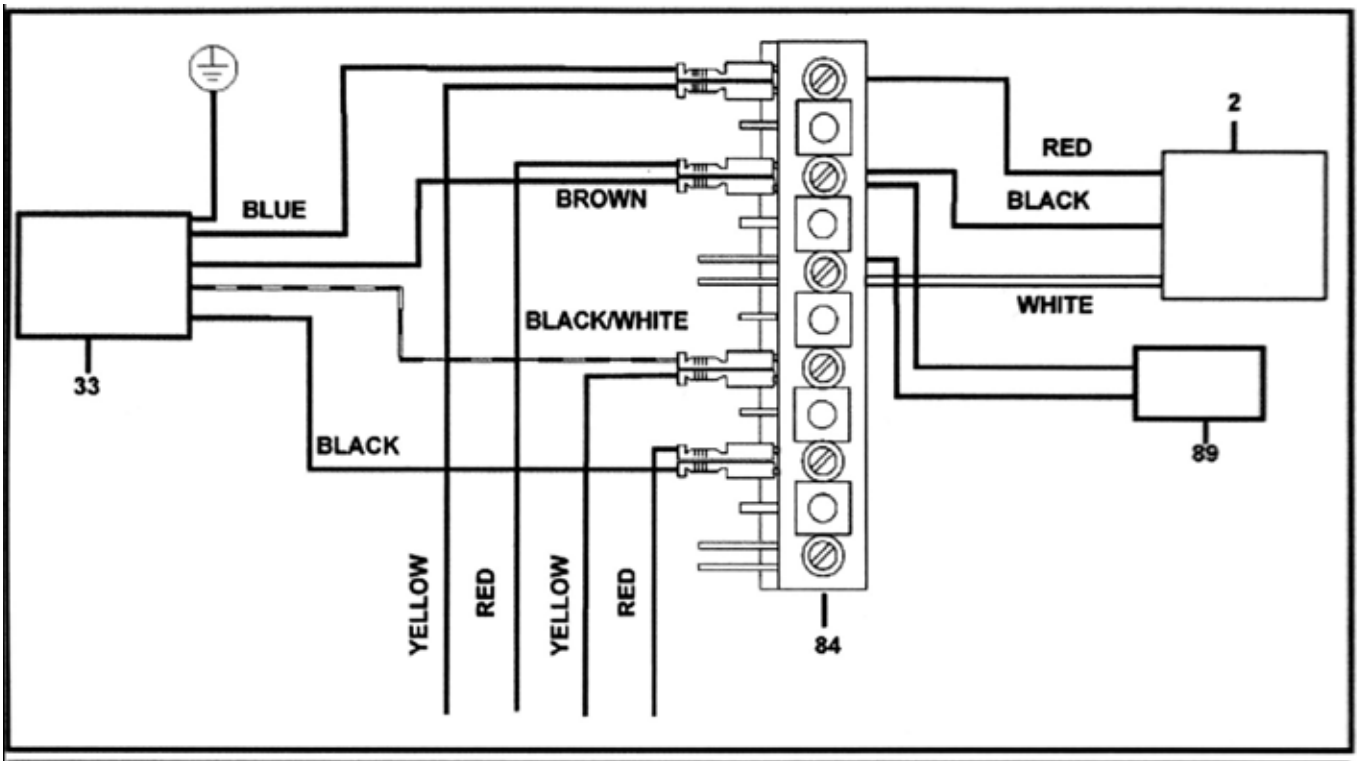

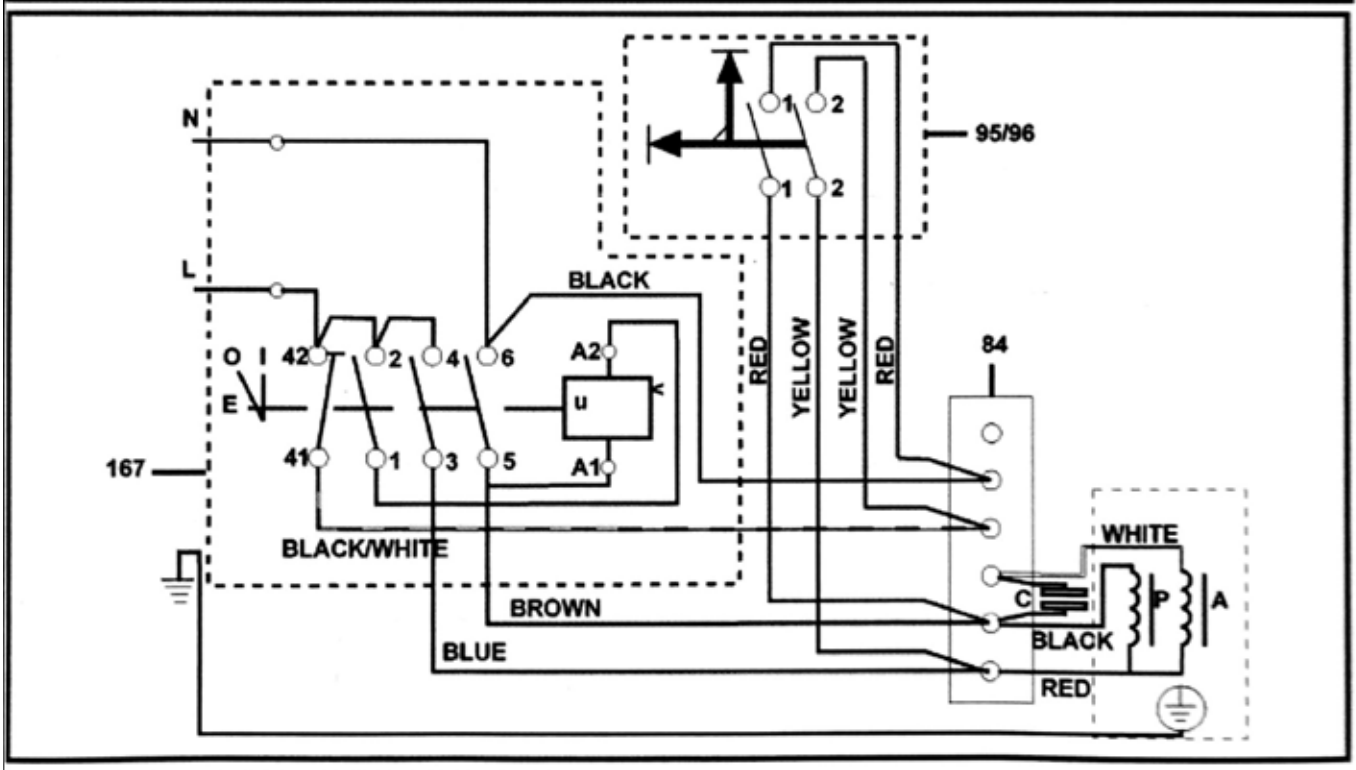

ENGLISH	FRENCH	ITALIAN	GERMAN
BLACK	NOIR	NERO	SCHWARZ
WHITE	BLANC	BIANCO	WEISS
BROWN	BRUN	MARRONE	BRAUN
BLUE	BLEU	BLU	BLAU
RED	ROUGE	ROSSO	ROT
YELLOW	JAUNE	GIALLO	GELB

Elu TGS173 type 6 E12839