WWW.SCHAAPTOOLS.NL
SCHAAP TOOLS & PARTS
GEREEDSCHAP REPARATIE NEN-KEURING BEVEILIGING
WINKELCENTRUM CRONJÉ - REITZSTRAAT 1 - 2021 TM HAARLEM

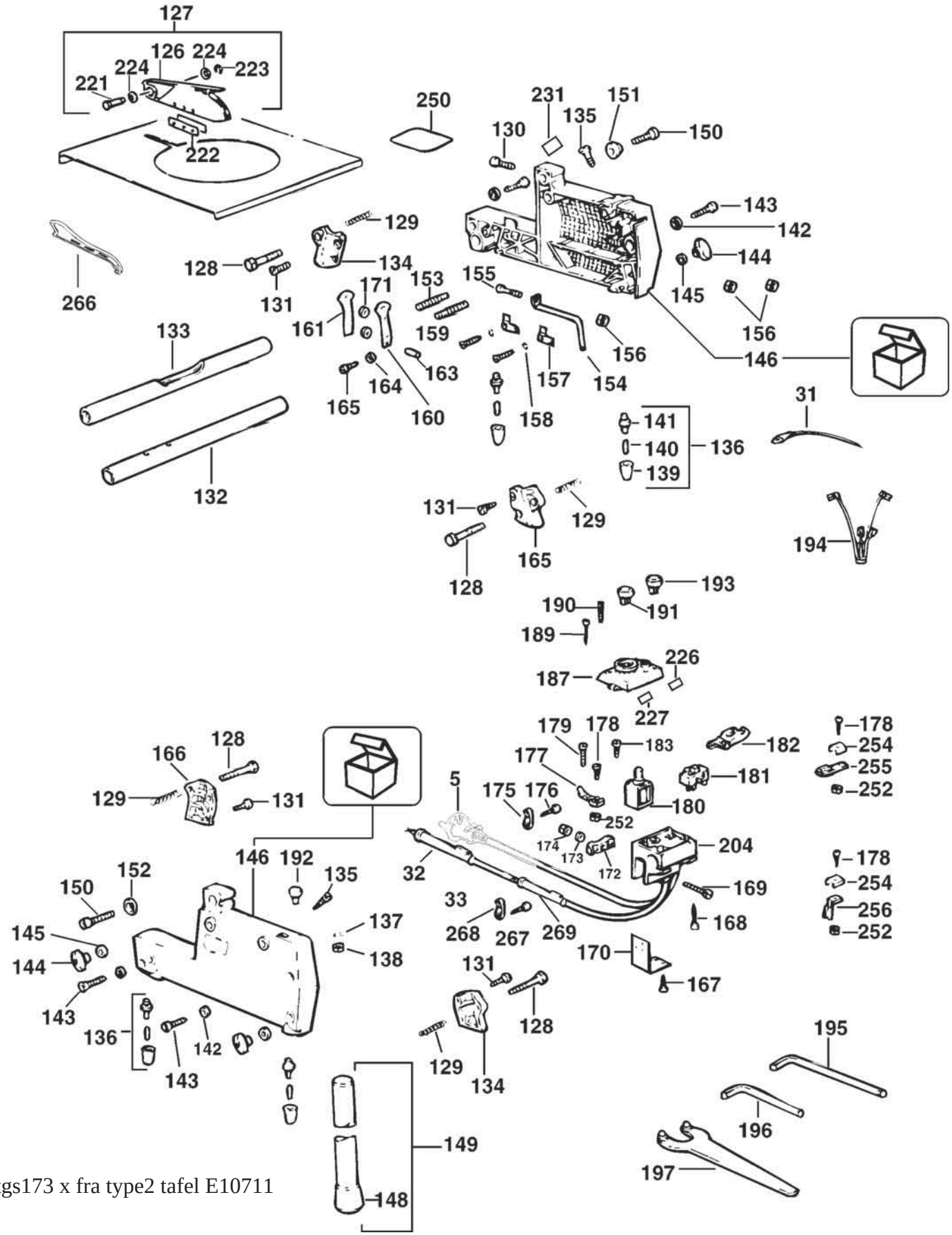

Elu tgs173 x fra type2 tafel E10711